# 5. Lisad

Lisa-1 - Veemõõdukaev

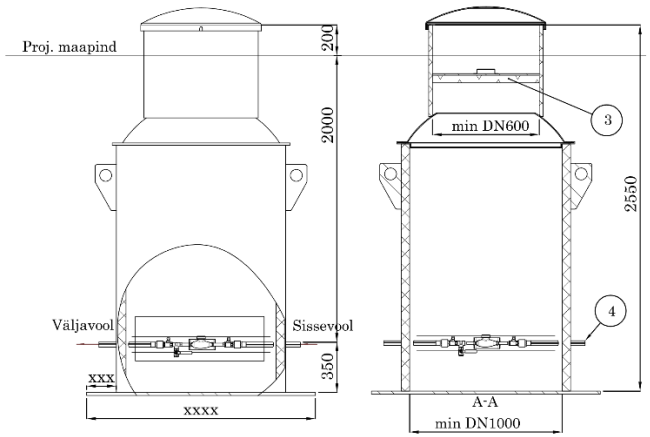


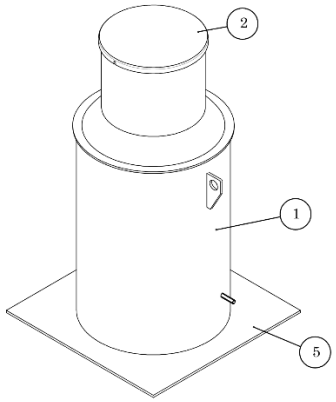


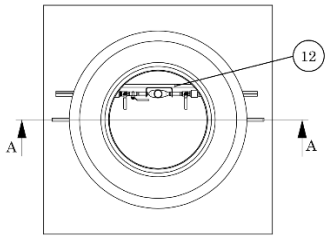


| Pos | Nimetus |
|---|---|
| 1 | PE kaev, min DN1000, min SN2 |
| 2 | Plastkaas min DN600, teede all malmluuk 40T |
| 3 | Soojustus luuk |
| 4 | PE PN10 survetoru De32 |
| 5 | Kaevu põhi, PE min 20 mm |
| 6 | Elekterkeevismuhviga ühendatav üleminek PE De32 - messing DN20 |
| 7 | Kuulkraan DN20, messing |
| 8 | Kolmik DN20, messing |
| 9 | Veearvesti kandur |
| 10 | Kaugloetav veearvesti tagasilöögiklapiga ``Kamstrup`` DN20 $Q_3$=2,5 m3/h |
| 11 | Kuulkraan DN15, messing |
| 12 | Veearvesti kanduri kinnitusalus, plast |

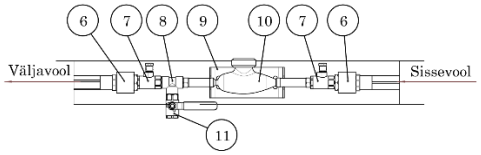


Märkused:

1. Veearvestite, sulgeseadmete ja ühendusliitmike läbimõõdud määratakse igal konkreetsel juhul lähtuvalt kinnistu veetarbimisest.
2. Kinnistu peaveearvesti kuulub AS-ile Emajõe Veevärk.

Kinnistu veemõõdukaevu tüüpjoonis
AS Emajõe Veevärk
01.02.2025 a